AUTOLIFT

MANUALE D' ISTRUZIONE

RAMPA MANUALE

DISPOSITIVO

Modelli Autolift (vedi tabella)

MODELLO

ISTRUZIONI ORIGINALI

00

REVISIONE

02 / 2019

ANNO

INDICE

1. AVVERTENZE GENERALI 3
1.1 IDENTIFICAZIONE COSTRUTTORE 3
1.2 MARCATURA 3
1.3 IDENTIFICAZIONE DEL PERSONALE ADDETTO 4
1.4 STRUTTURA ED IMPIEGO DEL MANUALE 5
1.5 SICUREZZA – NORME GENERALI 6
2. DESCRIZIONE GENERALE 9
2.1 COMPONENTI 9
2.2 INGOMBRI E DATI TECNICI 10
3. CAMPO D'IMPIEGO 11
3.1 USO PREVISTO 11
3.2 USO NON PREVISTO 11
4. DISPOSITIVI DI SICUREZZA 12
4.1 DISPOSITIVI DI SICUREZZA 12
5. SEGNALAZIONI 13
5.1 SEGNALAZIONI 13
6. RISCHI RESIDUI 14
6.1 RISCHI RESIDUI 14
7. INSTALLAZIONE 15
7.1 RICEVIMENTO E CONTROLLO 15
7.2 STOCCAGGIO E EFERMO DEL SOLLEVATORE 15
7.3 TRASPORTO 16
7.4 MOVIMENTAZIONE 16
7.5 INSTALLAZIONE SUL VEICOLO 16
8. USO 17
8.1 UTILIZZO NORMALE 17
9. MANUTENZIONE 18
9.1 MANUTENZIONE PERIODICA 18
10. DEMOLIZIONE E SMALTIMENTO 19
10.1 DEMOLIZIONE E SMALTIMENTO 19
11. GUASTI E RIMEDI 20
11.1 GUASTI E RIMEDI 20

1.1 IDENTIFICAZIONE COSTRUTTORE

AUTOLIFT SRL

Via Trentin 8 – 46020 Pegognaga (MN) - Italy

Tel. +39 0376 550375 – info@autoliftsrl.com

1.2 MARCATURA

Il dispositivo è realizzato in conformità alle direttive comunitarie pertinenti ed applicabili alla data di immissione sul mercato.

La targa di cui riportiamo un fac-simile è stampigliata con i dati dello specifico modello ed esemplare.

NOME CLIENTE:	
NOME INSTALLATORE:	
DATA INSTALLAZIONE:	
N° MATRICOLA:	

È VIETATO ASPORTARE OD ALTERARE LA TARGA DI IDENTIFICAZIONE.

1.3 IDENTIFICAZIONE DEL PERSONALE ADDETTO

L'utilizzatore della rampa è la persona fisica o giuridica che lo acquista e lo fa adoperare ad un operatore.

L'operatore/accompagnatore, è la persona destinata all'utilizzo della rampa.

Una persona disabile può essere identificata nella persona dell'utilizzatore e/o dell'operatore; gli handicap in questo caso non devono però inficiare le caratteristiche sotto esposte.

Il personale operante con dispositivi atti al trasporto di persone con carenze motorie o diversamente abili, deve essere competente e atto ad ogni singola situazione; sempre presente a se stesso; deve obbligatoriamente rispondere ai requisiti fisico-mentali atti a testarne la sufficiente reattività in caso d'emergenza o pericolo. Esso pertanto non deve solamente prendere atto di tutte le argomentazioni del fascicolo approfondendone la conoscenza, ma deve necessariamente possedere le seguenti caratteristiche.

FISICHE: buona vista, udito, coordinazione, capacità di eseguire in modo sicuro tutte le funzioni richieste per l'uso della rampa, assenza di disturbi ed infermità debilitanti o inabilitanti o di disturbi dovuti all'assunzione di sostanze capaci di alterare lo stato emozionale dell'individuo (es. droghe e/o alcool).

MENTALI: capacità di capire ed applicare le norme stabilite e le precauzioni di sicurezza; deve essere attento, usare giudizio per la sicurezza di se stesso e degli altri; deve volere eseguire correttamente ed in modo responsabile il lavoro di assistente – operatore nelle operazioni di trasporto, carico e scarico dei passeggeri disabili e non.

EMOZIONALI: deve essere calmo e capace di sopportare lo stress e di usare giudizio per quanto riguarda le sue condizioni fisico e mentali; deve saper gestire al meglio situazioni non sempre normali, capendo quali siano i suoi limiti e, nel contempo, quali siano le giuste operazioni da compiere in caso di emergenza.

ADDESTRAMENTO: deve essere letto, studiato e compreso a fondo questo manuale, gli eventuali grafici e schemi allegati, le targhette di indicazione e di pericolo e le calcomanie applicative della rampa manuale, l'operatore deve aver familiarizzato con l'uso dei movimenti manuali, avendo effettuato tutte le prove a vuoto necessarie ad apprenderne il funzionamento nelle varie fasi di lavoro.

MANSIONI E RESPONSABILITA': in questo contesto si fa riferimento alle sole mansioni dell'operatore inerenti all'uso della rampa, che spaziano azione dei vari organi, il montaggio e lo smontaggio delle parti opzionali, fino alla manutenzione. L'operatore deve quindi conoscere perfettamente le norme di sicurezza ed i relativi dispositivi, l'uso dei comandi di movimentazione e dei dispositivi manuali d'emergenza.

L'operatore è direttamente responsabile dell'uso della rampa e del suo perfetto funzionamento, della sua manutenzione, del carico movimentato e di ogni azione che esso svolge nell'ambito delle mansioni sopra elencate.

Qualora si dovessero verificare situazioni compromettenti lo stato fisico-mentale del personale trasportato in seguito ad ottemperanza o non coscienza da parte dell'operatore, esso sarebbe chiamato a rispondere in prima persona civilmente e penalmente nei confronti della parte lesa.

Questo vale anche nel caso di manomissioni o modifiche da parte dell'operatore/accompagnatore, di parti o componenti del sollevatore che così facendo non garantirebbero più sicurezza ed affidabilità per i trasportati.

Autolift Srl declina ogni responsabilità nel caso di verificassero tali situazioni.

L'utilizzatore è responsabile della divulgazione del presente documento a tutto il personale che interagirà con la rampa manuale.

Oltre al dovere di attenersi scrupolosamente alle indicazioni contenute nel presente manuale, gli operatori hanno l'obbligo di non utilizzare la rampa e segnalare ai loro diretti responsabili o, in assenza di questi direttamente al costruttore AUTOLIFT srl, ogni eventuale deficienza o potenziale situazione pericolosa che si dovesse verificare.

1.4 STRUTTURA ED IMPIEGO DEL MANUALE

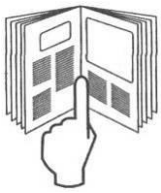

UTILIZZATORI ED OPERATORE DEVONO AVER LETTO PREVENTIVAMENTE IL PRESENTE MANUALE PRIMA DELL'UTILIZZO DELLA RAMPA.

Questo manuale ha lo scopo di fornire all'utilizzatore e quindi agli operatori tutte le informazioni necessarie affinché, oltre ad un adeguato utilizzo della rampa, siano in grado di gestire il medesimo nel modo più autonomo e sicuro possibile.

Prima di effettuare qualsiasi operazione sulla rampa, gli utilizzatori e gli operatori devono leggere attentamente le istruzioni contenute nella presente pubblicazione.

In caso di dubbi sulla corretta interpretazione delle istruzioni, interpellare direttamente l'ufficio tecnico di AUTOLIFT srl per ottenere i necessari chiarimenti.

Il presente manuale costituisce parte integrante della rampa, deve essere conservato con la massima cura da parte dell'acquirente che deve renderlo sempre facilmente fruibile dagli operatori.

Il presente manuale è composto da 20 pagine, copertina inclusa.

Dati e disegni sono forniti a scopo esemplificativo; il costruttore, nel perseguire una politica di costante sviluppo ed aggiornamento del prodotto, può apportare modifiche senza alcun preavviso.

È vietato a chiunque divulgare, modificare o servirsi per propri scopi del presente manuale.

Nella redazione del manuale si è fatta la scelta di usare pochi ma evidenti pittogrammi di attenzione allo scopo di rendere più semplice ed immediata la consultazione.

LE INDICAZIONI CONTRASSEGNATE CON TALE SIMBOLO RAPPRESENTANO UNA SITUAZIONE DI POTENZIALE PERICOLO CON POSSIBILITÀ DI DANNI FISICI AGLI UTILIZZATORI.

LE INDICAZIONI CONTRASSEGNATE DA TALE SIMBOLO SONO DA RITENERSI PARTICOLARMENTE IMPORTANTI PER IL FUNZIONAMENTO DELLA RAMPA.

LE INDICAZIONI CONTRASSEGNATE CON TALE SIMBOLO SONO RILEVATI AI FINI DELLA COMUNICAZIONE FRA IL COSTRUTTORE E L'UTILIZZATORE.

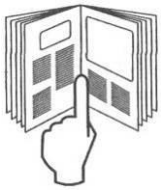

ALL'INSTALLATORE VIENE RESO DISPONIBILE LO SPECIFICO MANUALE DI MONTAGGIO.

1.5 SICUREZZA – NORME GENERALI

È vietato l'utilizzo della rampa alle persone non addestrate.

Esaminare a fondo la rampa ogni volta prima dell'uso. Se esiste qualsiasi condizione di pericolo o se si notano rumori, movimenti insoliti o deformazioni, non usarlo e contattare un agente Autolift o l'officina autorizzata per i controlli o le riparazioni.

Leggere ed osservare tutte le etichette ed i simboli d'avvertenza affissi sulla rampa o in prossimità della zona di carico del veicolo adibito al trasporto delle sedie a rotelle.

Quando si usa la rampa si può creare una situazione di pericolo se l'automezzo viene posteggiato su un terreno inclinato.

Utilizzare la rampa con automezzo posteggiato su terreno possibilmente pianeggiante

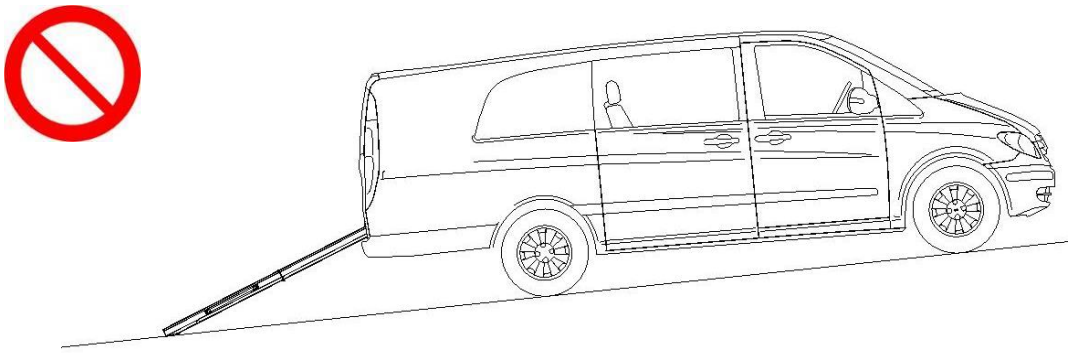

L'automezzo deve essere sempre posteggiato in modo sicuro usando i freni di emergenza prima di aprire la rampa.

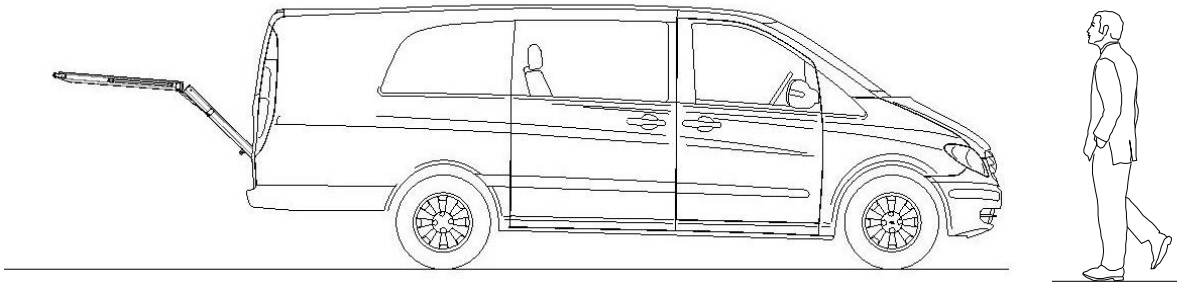

Assicurarsi che non ci siano oggetti o persone nello spazio di azione della rampa

Le persone non autorizzate devono rimanere a distanza durante l'utilizzo della rampa e non interporsi mai tra il veicolo e la rampa, neppure per controlli veloci.

Non utilizzare la rampa con un carico superiore a quella prevista secondo il modello (vedi tabella1) e con qualsiasi carico che non sia la carrozzina col passeggero

Evitare assolutamente di avvicinare le mani alle estremità della rampa e nei punti di incernieratura durante la fase di apertura/chiusura. **Pericolo di cesoiamento.**

Dopo la salita a bordo del veicolo chiudere la rampa e fissarla con i ganci per impedire movimenti incontrollati durante la marcia del veicolo.

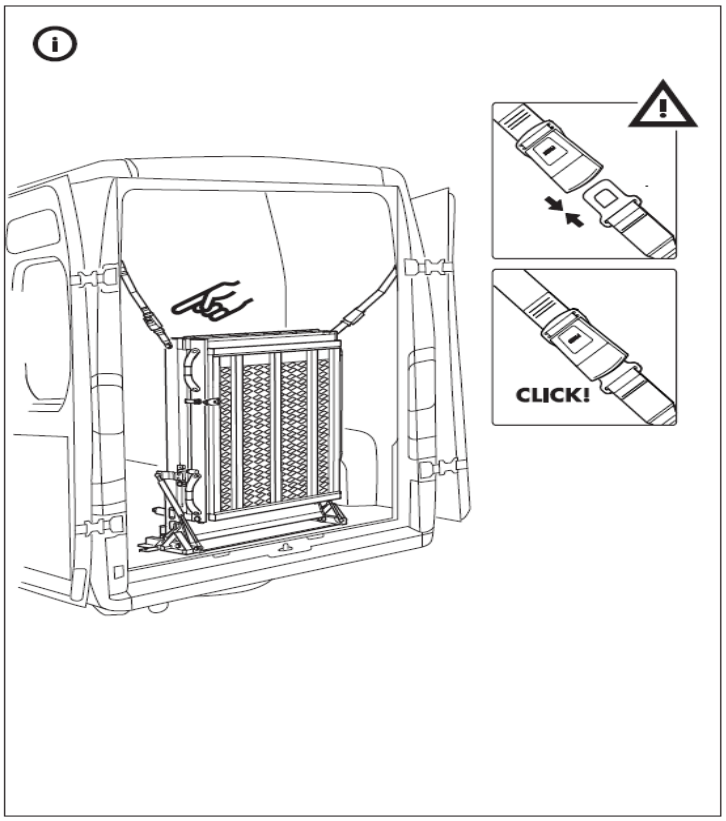

Non guidare o fare manovre con l'automezzo se la rampa non è perfettamente chiusa e assicurata.

2.1 COMPONENTI

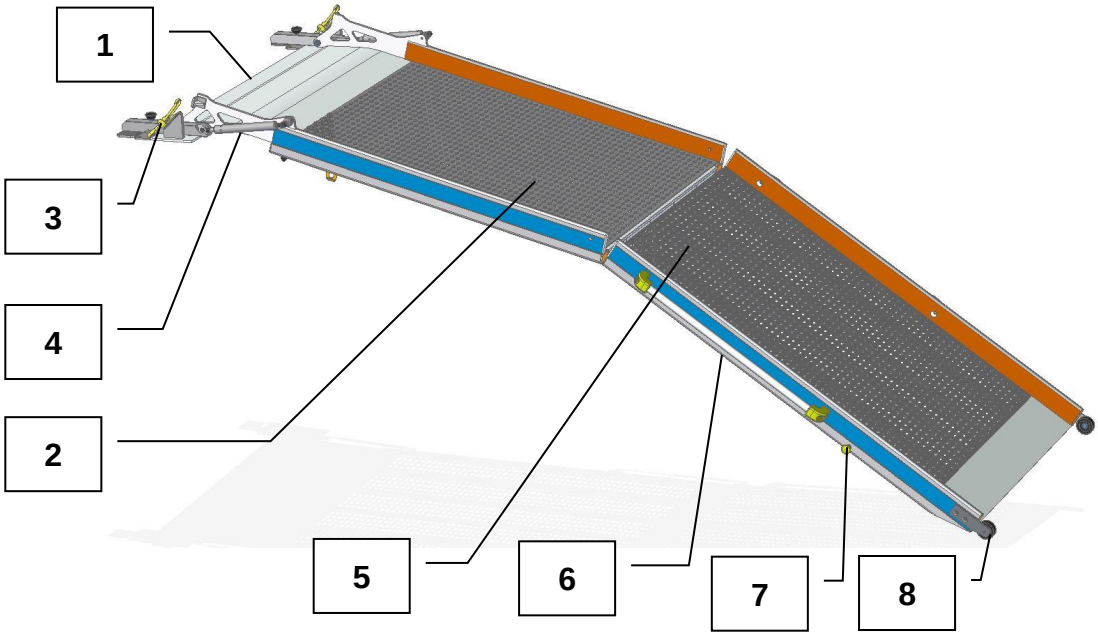

1	Basamento fissaggio rampa
2	1° stadio
3	Ganci per montaggio rapido
4	Molla a gas
5	2° stadio

6	Maniglioni
7	Blocco 2° stadio
8	Ruote apertura/chiusura (optional)
-	-

Il disegno inserito è rappresentativo di tutti i modelli

2.2 INGOMBRI E DATI TECNICI

Art. Nr.	A (mm)	B (mm)	C (mm)	D (mm)	E (mm)	F (mm)	G (mm)	Weight (Kg)
R-201	1020	819	1102	2010	200	271	355-485	26
R-211	1020	819	1152	2110	200	271	375-510	28
R-226	1020	819	1227	2260	200	271	400-550	30
R-251	1020	819	1352	2510	200	271	450-610	31
R-276	1020	819	1477	2760	200	271	490-670	33

3.1 USO PREVISTO

la rampa è prevista per essere installata sul piano di carico di un veicolo adibito al trasporto di disabili su sedia a rotelle nei limiti delle prestazioni e portate indicate nelle caratteristiche tecniche.

L'uso della rampa deve essere effettuato solo da parte di un operatore/operatore, autorizzato ed addestrato ed in possesso della conoscenza e dei requisiti fisici e mentali richiesti per condurre in sicurezza operazioni con persone disabili.

3.2 USO NON PREVISTO

Tutto quanto non espressamente citato nel capitolo 3.1 è da considerarsi **USO IMPROPRIO**.

È VIETATO guidare o fare manovre con l'automezzo se la rampa non è completamente rientrata e bloccata.

È VIETATO utilizzare la rampa se questa non è completamente aperta.

È VIETATO utilizzare la rampa per far salire/scendere animali o cose.

È VIETATO utilizzare la rampa con veicolo non in piano.

IL COSTRUTTORE SI ESIME DA QUALSIASI RESPONSABILITÀ RIGUARDO DANNI A COSE PERSONE OD AL SOLLEVATORE STESSO CAUSATI DA UN USO NON CONTEMPLATO NELLA PRESENTE ISTRUZIONE.

4.1 DISPOSITIVI DI SICUREZZA

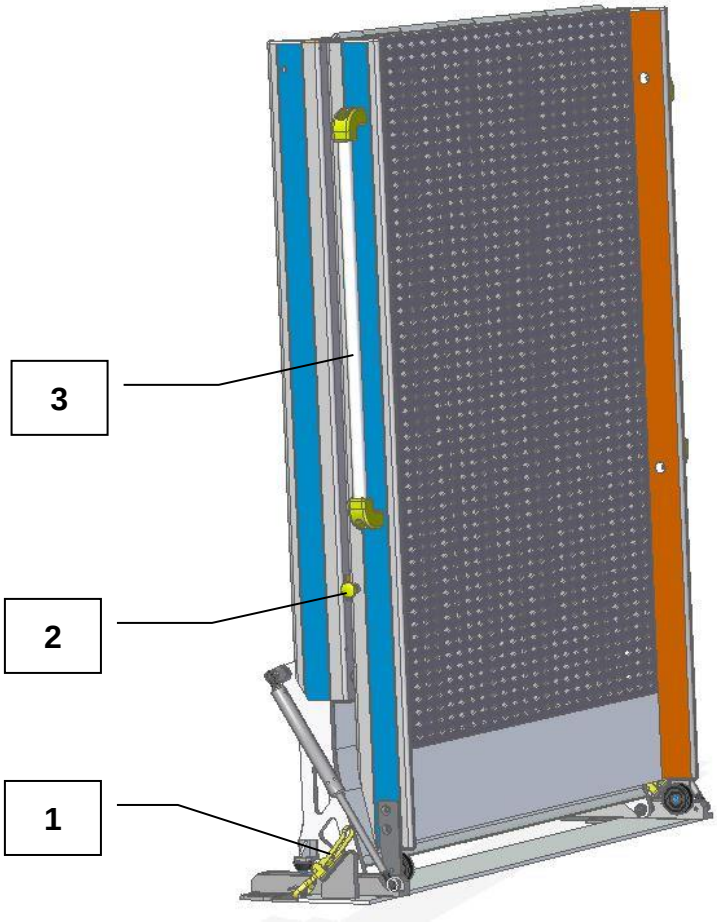

1	Agganci rampa al veicolo
2	Aggancio 2° stadio
3	Maniglioni

È VIETATO ELIMINARE, RIMUOVERE O MODIFICARE I SISTEMI DI SICUREZZA ESISTENTI.

5.1 SEGNALAZIONI

SULLA RAMPA SONO PRESENTI LE SEGUENTI SEGNALAZIONI

	Consultare il manuale prima dell'utilizzo della rampa		Divieto di utilizzo della rampa alle persone non addestrate
	Pericolo di schiacciamento o cesoiamento		

È VIETATO ALTERARE / ASPORTARE LE SEGNALAZIONI APPLICATE.

6.1 RISCHI RESIDUI

Malgrado siano state adottate le misure di protezione integrate nella progettazione della rampa, comprese le misure di protezione complementari, permangono i **rischi residui** che vengono di seguito riportati.

Qualora durante i movimenti della rampa una persona inserisca una parte del corpo (mano, braccio, ecc.) all'interno delle leve che compongono ciascuno dei fianchi della rampa, la espone al potenziale rischio di schiacciamento/cesoiamento. Un ulteriore punto di schiacciamento è quello tra la fine della rampa ed il piano di calpestio.

Questo rischio viene considerato come **rischio residuo.**

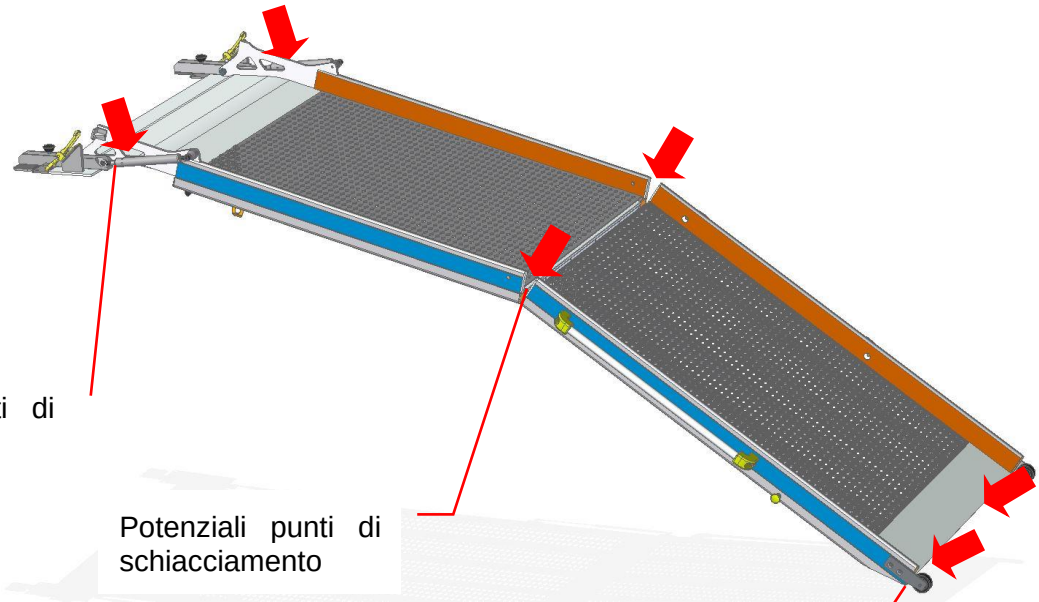

È VIETATO A CHIUNQUE CHE NON SIA L'OPERATORE AVVICINARSI ALLE PARTI IN MOVIMENTO.

7.1 RICEVIMENTO E CONTROLLO

Al ricevimento del sollevatore eseguire i seguenti controlli:

- Verificare che la fornitura corrisponda alle specifiche d'ordine ed al documento di trasporto.
- Verificare che gli imballi siano integri e che non ci siano parti rovinate o rotte durante il trasporto.
- Controllare accuratamente che la rampa non abbia subito danni durante il trasporto o che alcune parti siano state asportate e/o manomesse.
- Verificare la presenza della documentazione allegata necessaria per la fase di installazione.

NEL CASO DI NON CONFORMITÀ ALLE SUDDETTE SPECIFICHE AVVISARE IMMEDIATAMENTE IL COSTRUTTORE.

7.2 STOCCAGGIO E FERMO DELLA RAMPA

Nel caso la rampa non venga utilizzato si dovrà procedere nel seguente modo:

- Immagazzinare al coperto in ambiente riparato dagli agenti atmosferici.
- Tutte le parti devono rimanere imballate in modo da poter essere protette dall'umidità.
- La temperatura dell'ambiente di stoccaggio deve essere compresa fra +5°C e +50°C.
- Tutte le parti incernierate devono essere protette contro la polvere e l'ossidazione.
- Il tempo di immagazzinamento è bene non superi i 6 mesi. In caso di stoccaggi per periodi più lunghi è opportuno prima di procedere con la messa in servizio contattare il costruttore per una verifica delle condizioni della rampa.

LO STOCCAGGIO DELLA RAMPA IN AMBIENTI NON CORRISPONDENTI A QUANTO INDICATO, FA DECADERE LA GARANZIA PER ORGANI DA SOSTITUIRE.

7.3 TRASPORTO

Il trasporto del sollevatore deve avvenire tramite un mezzo (furgone, autocarro, ecc.) con dimensioni e portata idonee.

La rampa viene spedita dal costruttore imballato su un europallet di dimensioni xx x 120 cm.

L'altezza totale del pallet con la rampa è xx cm.

Per il peso fare riferimento al capitolo Dati Tecnici

7.4 MOVIMENTAZIONE

La movimentazione della rampa imballata dovrà avvenire mediante transpallet, muletto, ecc.

I mezzi impiegati per la movimentazione in sicurezza devono avere una portata adeguata al carico da trasportare (vedi peso riportato nella tabella Dati Tecnici).

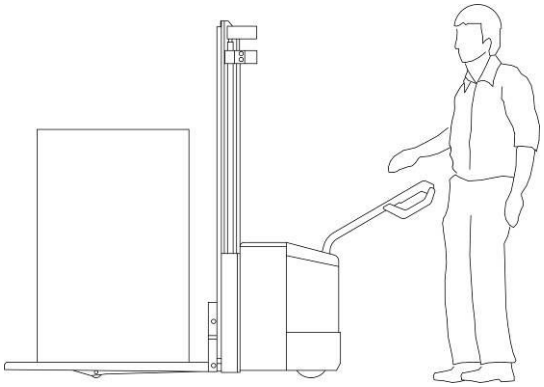

IL PERSONALE ADDETTO ALLA MOVIMENTAZIONE DOVRÀ INDOSSARE: SCARPE ANTINFORTUNISTICHE CON PUNTALE IN FERRO E SUOLA ANTISCIVOLO.

ASSICURARSI CHE NESSUN ESTRANEO SI TROVI NEL RAGGIO D'AZIONE DEL MEZZO DI SOLLEVAMENTO/MOVIMENTAZIONE (CARRELLO, TRANSPALLET, ECC.) DURANTE LE OPERAZIONI DI SOLLEVAMENTO, TRASPORTO E MOVIMENTAZIONE.

Per sballare occorre, per l'imballo in cartone, incidere con un cutter (lunghezza lama max 1 cm) i 4 lati alla base dell'imballo, che va quindi alzato e rimosso. Nel caso di imballo con cassa di legno occorre schiodare le assi iniziando dal cielo e quindi eliminando le pareti laterali.

7.5 INSTALLAZIONE SUL VEICOLO

IL PERSONALE ADDETTO ALLA APERTURA DELL'IMBALLO DOVRÀ INDOSSARE: SCARPE ANTINFORTUNISTICHE CON PUNTALE IN FERRO E SUOLA ANTISCIVOLO E GUANTI.

L'installazione sul veicolo deve essere eseguita esclusivamente da parte di installatori autorizzati.

La società Autolift si esime da qualsiasi danno a cose, persone o alla macchina stessa derivanti da un'installazione sul veicolo non eseguita da personale autorizzato.

8.1 UTILIZZO NORMALE

PRIMA DELL'UTILIZZO OSSERVARE LE PRESCRIZIONI RIPORTATE AL CAPITOLO 1.7 DEL PRESENTE MANUALE.

8.1.2 COME APRIRE LA RAMPA

1. Per aprire la rampa sbloccare i ganci (A) che si trovano a destra e a sinistra della rampa.
2. Impugnare l'estremità inferiore delle maniglie (B) e tirare fino a che la rampa sia completamente aperta e accompagnarla fino al raggiungimento del terreno.

8.1.3 COME CHIUDERE LA RAMPA

1. Impugnare la maniglia (B) vicino al perno di rotazione e accompagnare il movimento di chiusura, evitando che si chiudi bruscamente e verificare che i ganci (A) blocchino la rampa.

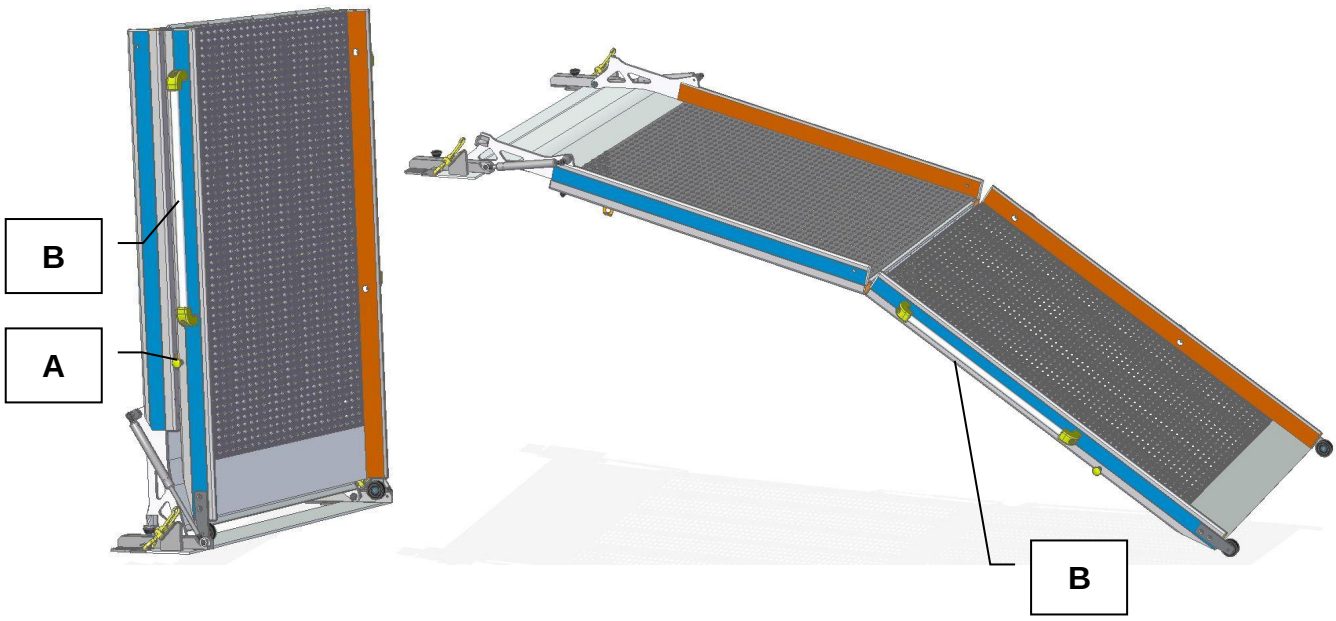

9.1 MANUTENZIONE PERIODICA

L'ISPEZIONE PERIODICA DEVE ESSERE ESEGUITA SOLO DA PERSONALE ADEGUATAMENTE QUALIFICATO.

Ogni 12 mesi l'utilizzatore deve fare condurre l'ispezione e manutenzione periodica della rampa da parte di un tecnico adeguatamente qualificato.

Le ispezioni e manutenzioni consistono:

1. Controllo struttura portante, verificare che non abbia subito deformazioni o incidenti vari;
2. Controllare e ingrassare i perni di rotazione;
3. Verificare il serraggio delle viti/bulloni;
4. Controllare l'efficienza delle molle a gas, verificando che l'apertura e la chiusura non sia difficoltosa, comunque ogni 5 anni vanno sostituite.
5. Se presenti, le ruote di fine rampa vanno controllate e se eccessivamente usurate vanno sostituite.

Se l'ispezione periodica rileva un qualsiasi difetto, segni di usura o altri danni che mettono a repentaglio la sicurezza della rampa. In caso di pericolo immediato per la sicurezza l'utilizzatore deve mettere fuori servizio il sollevatore fino a che non venga eliminato il guasto.

Difetti o danni devono essere riferiti al fabbricante AUTOLIFT srl per le azioni del caso.

10.1 DEMOLIZIONE E SMALTIMENTO

In generale è necessario disassemblare per ottenere vari gruppi di materiali omogenei.

I materiali particolari vanno smaltiti secondo le precise legislazioni vigenti.

È OBBLIGATORIO DISTRUGGERE LE TARGHETTE DI IDENTIFICAZIONE DELLA MACCHINA, ED OGNI ALTRO DOCUMENTO AD ESSA COLLEGATO.

11.1 GUASTI E RIMEDI

Di seguito è riportata la tabella gusti e rimedi per la rapida risoluzione di eventuali anomalie di funzionamento.

Per malfunzionamenti non elencanti di seguito o dovuti a rotture meccaniche deve essere contattato il centro di assistenza autorizzato più vicino.

ANOMALIA	CAUSA	RIMEDIO
1. La rampa non si apre	Blocco rampa inserito	Sbloccare il gancio
2. La rampa scende troppo rapidamente	Molla a gas non efficiente	Sostituire la molla a gas
3. La chiusura della rampa e difficoltosa	Molla a gas non efficiente	Sostituire la molla a gas
4.		