AUTOLIFT

i-swim

Push your boundaries

ÉLÉVATEURS POUR PISCINE

i-swim

Caractéristiques techniques	i-swim and i-swim L
Structure / Matériaux	Aluminium / acier inoxydable
Nombre de roues	4 (2 avec frein)
Revêtement de surface – ouleur	Revêtement en poudre – Blanc
Sécurité	Dispositif anti renversement – Breveté
Capacité de levage	136 Kg
Poids	Env. 140 Kg
Tension	24V
Batterie	2 batteries – 2 x 18 A
Autonomie des batteries	Env. 50 cycles
Chargeur de batteries	Inclus
Boîtier de commande sur poignée	Bouton Monter – Descendre
	Indicateur de charge de la batterie
	Bouton d'arrêt d'urgence

L'I-Swim répond aux directives suivantes:

Directive 2006/42/CE	Relative aux machines
Directive 2004/108/EC	Concernant la compatibilité électromagnétique (EMC)
UNI EN ISO 10535	Lève-personnes pour transférer des personnes handicapées
93/42/CEE	Relative aux dispositifs médicaux

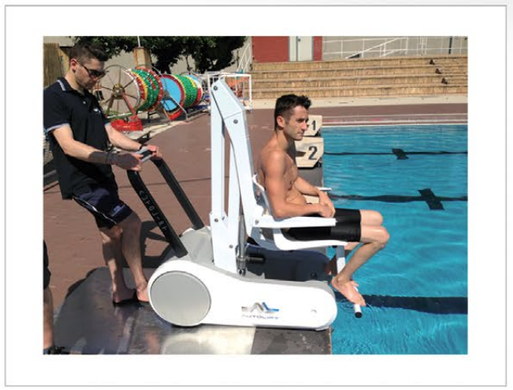

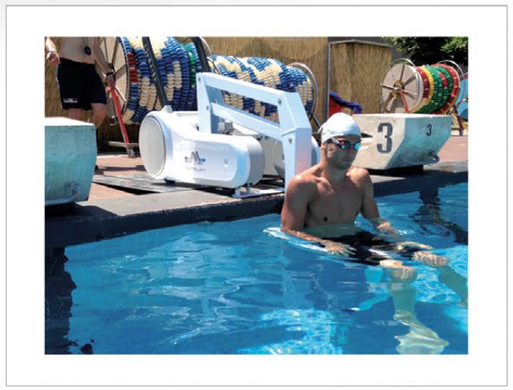

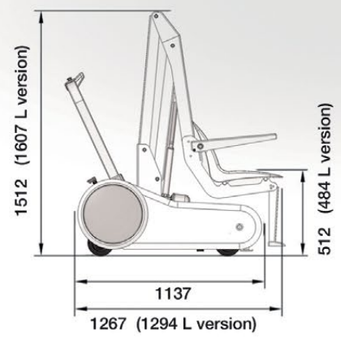

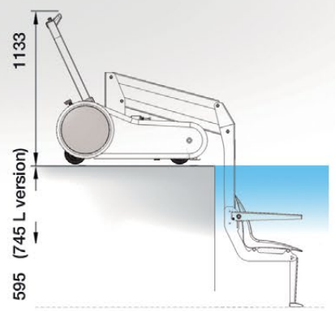

Dimensions et déplacement

	i-swim	i-swim L
Longueur	1267 mm	1294 mm
Largeur	640 mm	640 mm
Hauteur	1512 mm	1607 mm
Hauteur maximale du siège	512 mm	484 mm
Le siège descend	595 mm	745 mm

i-swim2

Standard - Maxi - SPA

Push your boundaries

ADA COMPLIANT

Adapté à tout type piscine

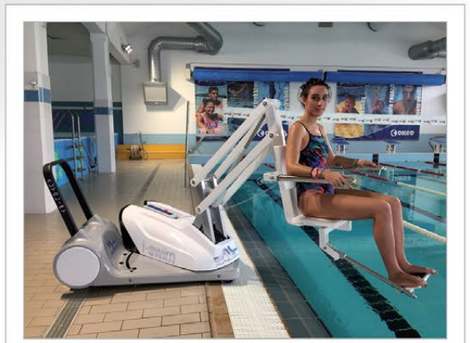

Mouvement de rotation du siège pour un accés indépendant à la piscine

i-swim2 permet un accès indépendant à la piscine

Modèle Standard

i-swim2 est indiqué pour les piscines à débordement ou pour passer par-dessus des murets de faibles dimensions.

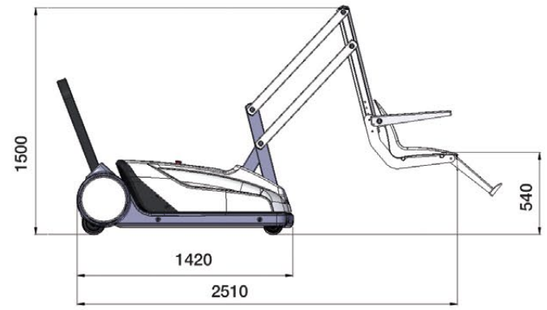

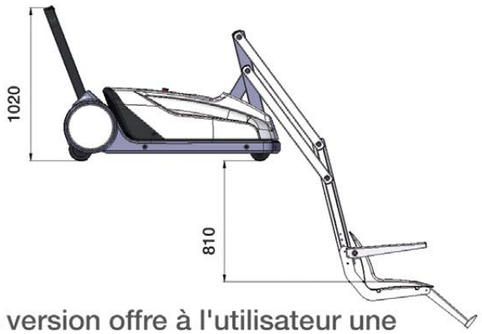

Modèle Maxi

avec une structure de levage différente, cette version offre à l'utilisateur une rayon d'action étendue.

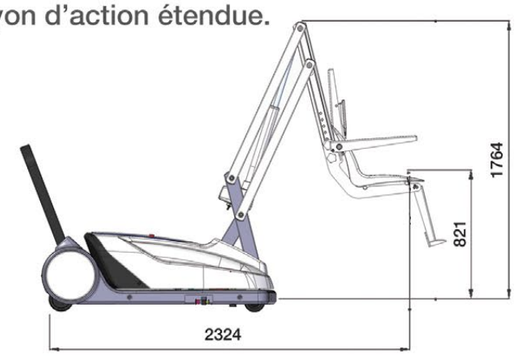

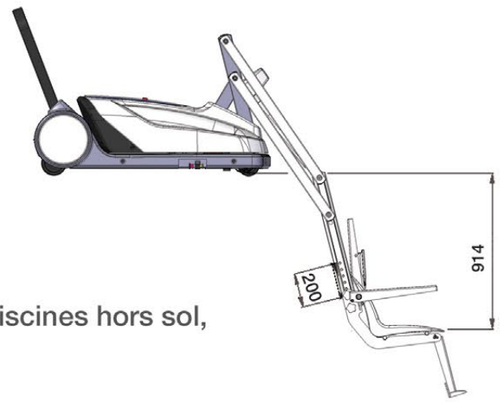

Modèle SPA

i-swim2 SPA est la solution idéale pour les piscines hors sol, les SPA et les centres de bien-être.

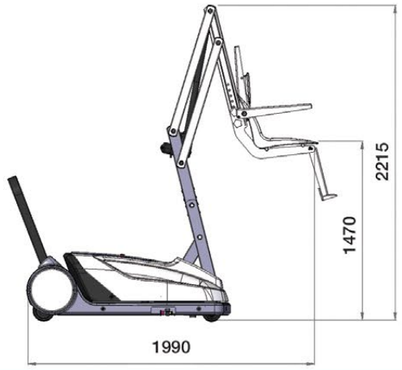

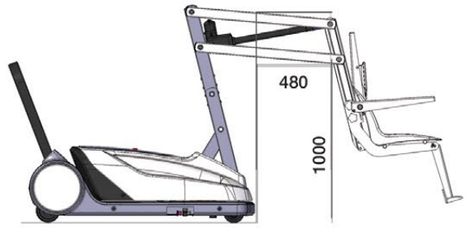

AUTOLIFT

i-swim2

Push your boundaries

Accès à l'eau

En plus, l'élévateur peut être équipé d'un siège mobile ou d'une civière. Les différents soutiens peuvent être commandés séparément et utilisés au besoin.

SIÈGE MOBILE

BRANCARD

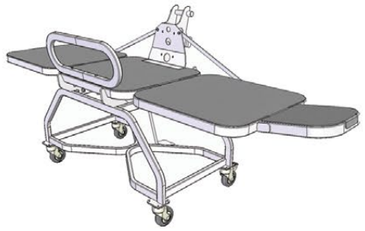

ROTATION

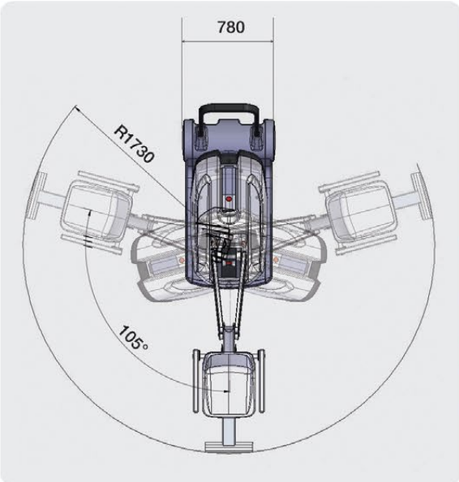

CARACTÉRISTIQUES TECHNIQUES

Structure / Matériaux	Aluminium / acier inoxydable
Nombre de roues	4 (2 avec frein)
Elévation	Parallélogramme articulé
Revêtement	Revêtement en poudre
Capacité de levage	136 Kg
Poids	Env. 300 Kg
Tension	24V
Batterie	Inclus
Autonomie batterie	Env. 50 cycles
Chargeur batterie	Indicateur de charge batterie
Boîtier de commande	Bouton Monter – Descendre
	Bouton d'arrêt d'urgence

L'I-Swim répond aux directives suivantes:

Directive 2006/42/CE	Relative aux machines
Directive 2004/108/EC	Concernant la compatibilité électromagnétique (EMC)
UNI EN ISO 10535	Lève-personnes pour transférer des personnes handicapées
93/42/CEE	Relative aux dispositifs médicaux

ÉLÉVATEUR POUR PISCINE FIXE

i-swim3

Push your boundaries

Dimensions

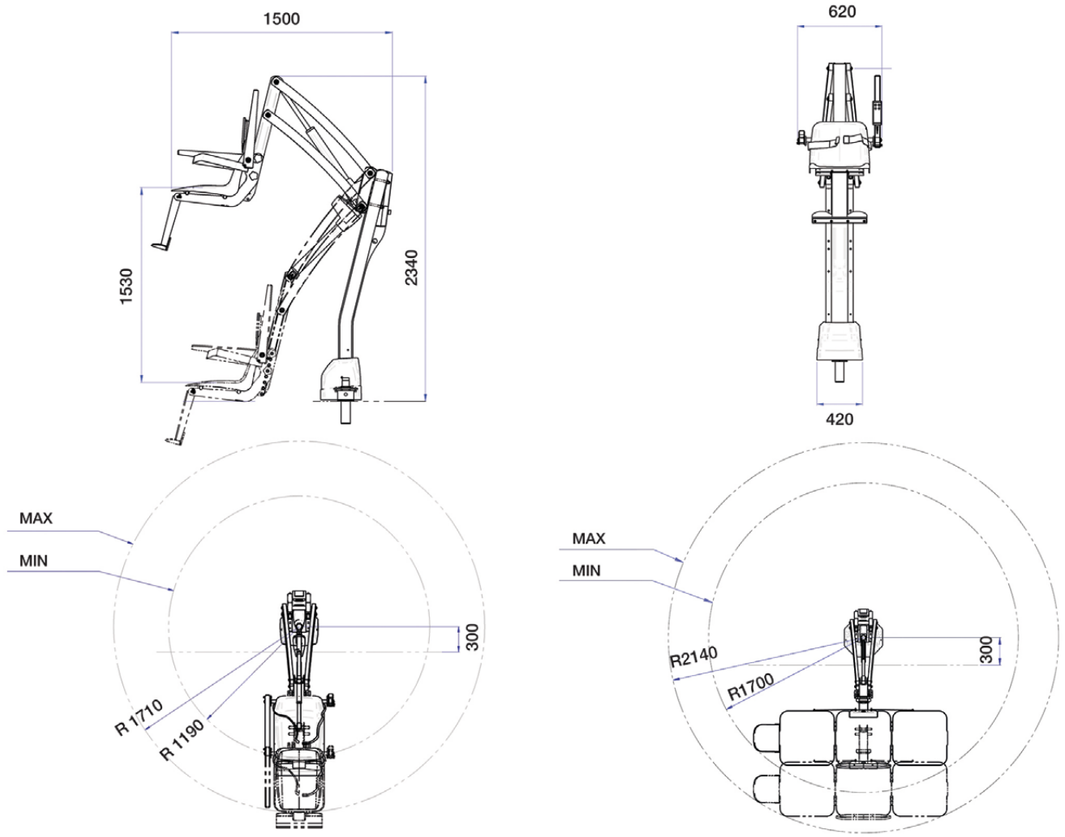

Configurations

Les bras peuvent être positionnés à 4 hauteurs différentes de manière à adapter l'élévateur aux différents types de piscine

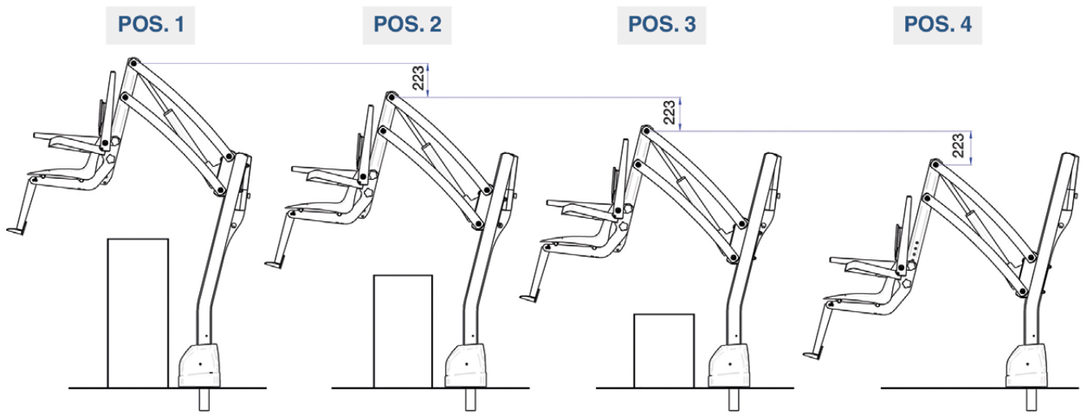

i-swim3 – l'élévateur pour piscine innovant qui s'adapte à toutes les exigences

Le système mobile à hauteur variable des bras offre une grande flexibilité et de nombreuses configurations. i-swim3 est la solution optimale pour répondre, avec un seul produit, aux différents besoins des piscines, spas et centres de rééducation. i-swim3 est disponible en 2 versions: STANDARD avec une capacité de levage max. de 180 kg, ou MAXI avec des bras plus longs et une capacité de levage de 250 kg. L'élévateur peut être équipé d'un siège fixe, d'un siège mobile ou d'un brancard.

i-swim3
Push your boundaries

AUTOLIFT

Des modèles

Modèles	Description	Capacité de poids	Hauteur max
W80220002-01	i-swim3 Standard	180 kg	1530 mm
W80220002-02	i-swim3 MAXI	250 kg	1530 mm

Le système d'ancrage

Le système d'ancrage doit être commandé séparément. Deux modèles, avec un tube carré ou un tube rond, sont disponibles.

PIED DE FIXATION CARRÉ

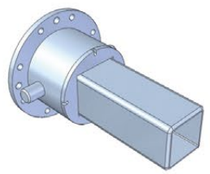

W8022100
W8022157 (MAXI)

FIXATION AU SOL POUR PIED CARRÉ

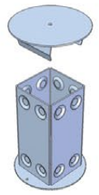

Sur demande

PIED DE FIXATION ROND

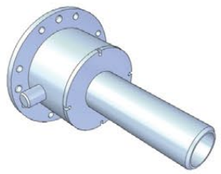

W8022140
W8022160 (MAXI)

FIXATION AU SOL POUR PIED ROND

W8022165

Accès à l'eau

En plus du modèle choisi, le client peut commander séparément un autre modèle de siège ou le brancard. De cette manière, l'éventail d'applications possibles sera plus large.

SIÈGE FIXE

Part W8022531

SIÈGE MOBILE

Part W8022568

BRANCARD

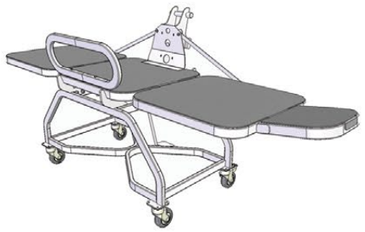

Part W8022698

CARACTÉRISTIQUES TECHNIQUES

Structure	Aluminium / acier inoxydable
Rotatione	360°
Revêtement	Revêtement en poudre – Blanc
Capacité de levage	180 Kg/ 250 Kg MAXI
Tension	24V
Batteries	50 cycles
Chargeur de batteries	Included
Boîtier de commande sur poignée	Bouton Monter – Descendre
	Indicateur de charge de la batterie
	Bouton d'arrêt d'urgence

i-Swim3 répond aux directives suivantes:

Directive 2006/42/CE	Relative aux machines
Directive 2004/108/EC	Concernant la compatibilité électromagnétique (EMC)
UNI EN ISO 10535	Lève-personnes pour transférer des personnes handicapées
93/42/CEE	Relative aux dispositifs médicaux

AUTOLIFT S.r.l.
Via B. Trentin, 8 - 46020 Pegognaga (MN)
Tel. +39 0376 550375 - Fax +39 0376 553728 - E-mail info@autoliftsrl.com

WWW.AUTOLIFTSRL.COM